HUITUO汇拓
引领旋盖 成就包装

定制化技术中心

汇拓科技是国内日化、化妆品智能包装领军企业，致力于为用户提供定制化智能灌装、旋盖解决方案。其灌装旋盖技术在国内外保持领先水平，打破国外同类设备的垄断，助力日化、化妆品的多样化柔性生产。

SINCE 2010

江苏省首台套重大装备

中国包装联合会科学技术奖

中国国际日化产品原料及设备展览会创新奖

中国包装联合会理事单位

更多技术、产品和服务资讯
请关注

常州汇拓科技有限公司
地址：江苏省常州市武进区湖塘科技产业园A2
电话：+86 519 69698686 传真：+86 519 69697399
邮箱：sales@huituopack.com
网址：www.huituopack.com

泵盖旋盖机 搜索

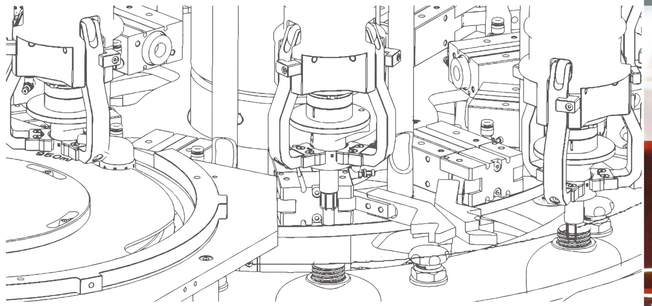

引领旋盖 成就包装

HUITUO汇拓
日化 · 化妆品 · 食品 · 制药

以客户为中心的产品定制体系，协助您轻松实现多样化柔性生产，并保持市场领先地位。

泵盖智能旋盖机

SPU系列

-全自动泵盖旋盖机
-最高速度可达100瓶/分
-替代人工，搓盖机
-免调试高效换产

SPI系列

-多功能旋盖
-最高速度200瓶/分
-适合所有盖型
-免调试高效换产

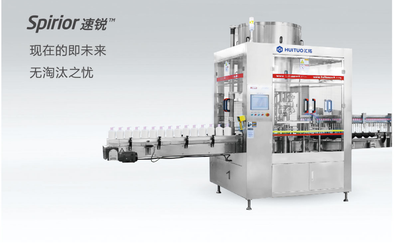

SPM系列

-伺服智能旋盖
-最高速度200瓶/分
-扭矩智能控制
-多样化柔性旋盖
-免调试高效换产

泵盖旋盖功能选择

C型 三爪式泵盖旋盖头

-适合泵盖、圆盖（但不适合洗洁精带手柄桶型瓶）
-无磨损旋盖

W型 四轮式旋盖头

-适合泵盖、喷枪盖、圆盖、压盖
-适合多样化生产

D型 双离心泵盖理盖器

-结构紧凑，节省空间
-适应多规格盖子，调整、操作简单

提升 效率和稳定性的功能

日化洗涤解决方案

日化、化妆品液体灌装机

-直线式自动灌装机
-重力自流式、容积式、流量计、称重式计量
-针对液体的粘稠、腐蚀性，提供不同的解决方案
-防滴漏专用灌装嘴
-不同模式CIP自动清洗
-免调试高效换产

洗衣液内塞导流盖

-国内首创
-全自动理盖、压内塞、定向
-最高速度100瓶/分
-机械式或视觉识别自动定向
-免调试高效换产

洗衣液外盖、组合盖

-全自动理盖、旋盖
-最高速度130瓶/分
-360° 抓盖、不伤盖、不掉盖
-旋盖扭力精确可调
-免调试高效换产

洗涤、化妆品内塞

-国内首创
-全自动理盖、压内塞
-最高速度130瓶/分
-免调试高效换产

定制化案例

国内首条8000瓶/小时洗洁精流水线

汇拓的首台速锐型高速（9000瓶/小时）泵盖旋盖机与客户的高速旋转式灌装机形成柔性连接，成功完成国内首台8000瓶/小时的高速生产线，有效提高产能的同时，为客户解决了扩大厂房、人员和能耗增加等问题，将国内的日化行业的自动化生产水平推上一个新台阶，开辟日化行业的新天地。

国内首台清洁剂喷枪盖自动旋盖

根据用户要求定制的喷枪盖旋盖机，经过用户的严格测试，替代了原有半自动进口设备，进一步提高了自动化程度，减少人工。旋盖合格率达到99.9%。

助推快速成长品牌市场成功

汇拓高性能速泵型泵盖旋盖机的及时交付，大幅提升了用户的产能，使其市场品牌推广的目标顺利达成，速泵在保证扭力稳定控制的同时，满足了产品外观的严格要求，增强了消费者对此高端品牌的认可。

一机三用，低成本多样化自动旋盖

汇拓富有创意的研发团队，在规定的时间内为丹麦客户开发出国内首台多功能智能旋盖机，能同时满足客户泵盖、圆盖、喷枪盖的自动旋盖，产品互换时间仅需15分钟。让丹麦客户对中国制造和中国创造有了全新认识！